FR

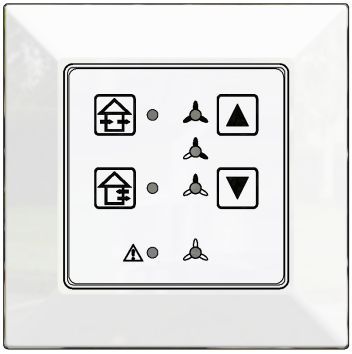

Régulateur SRC1 TP590

Régulateur de ventilation à récupération de chaleur simple

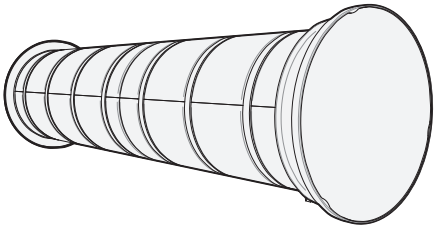

Ventilateur SRHRV SR700 TP600

Ventilateur de ventilation à récupération de chaleur simple

Manuel d'utilisation du produit

Titon®
systèmes de ventilation

Informations importantes

Lire la totalité de ces instructions avant l'installation de cet appareil

1. L'installation de l'appareil et des accessoires doit être effectuée par une personne qualifiée et compétente et doit se faire dans des conditions propres et sèches avec des niveaux de poussière et d'humidité minimum.
2. Ce manuel couvre l'installation du ventilateur de SRHRV (ventilation à récupération de chaleur simple) et du régulateur SRC1.
3. L'ensemble du câblage doit être conforme aux réglementations I.E.E. en matière de câblage et à toutes les normes et réglementations des bâtiments en vigueur.
4. Examiner l'appareil. S'il est endommagé, il doit être remplacé par le fabricant ou son représentant afin d'éviter tout risque.
5. L'appareil doit être branché à un interrupteur omnipolaire isolé local avec une séparation des contacts d'au moins 3 mm.
6. Le régulateur SRC1 est adapté à une alimentation monophasée de 220-240 V ~ 50-60 Hz avec un fusible de 3 A.
7. Câble de commande et de communication - Titon recommande d'utiliser un câble CAT5e non blindé pour se conformer aux directives CEM.
8. Les câbles de commande et de communication ne doivent pas être placés à moins de 50 mm ou sur le même chemin de câble métallique que des câbles d'éclairage ou d'alimentation secteur.
9. L'appareil doit être entreposé dans un environnement propre et sec.
10. Ne pas installer l'appareil dans des endroits où les situations suivantes peuvent exister ou se produire:
    - Humidité excessive, atmosphère saturée en huile ou en graisse;
    - Gaz, liquides ou vapeurs corrosifs ou inflammables;
    - Températures ambiantes supérieures à 40°C ou inférieures -5°C;
    - Niveaux d'humidité supérieurs à 90%;
    - Un environnement humide.

11. L'appareil n'est pas adapté à l'installation à l'extérieur de l'habitation.
12. Cet appareil peut être utilisé par des enfants de 8 ans et plus et par des personnes ayant des capacités physiques, sensorielles ou mentales réduites ou un manque d'expérience et de connaissance s'il sont supervisés ou instruits sur l'utilisation de l'appareil en toute sécurité et s'ils comprennent les risques associés. Les enfants doivent être surveillés pour s'assurer qu'ils ne jouent pas avec l'appareil. Le nettoyage et l'entretien courant de l'appareil ne doivent pas être effectués par des enfants sans surveillance.
13. Vérifier que des grilles extérieures sont installées à distance des orifices d'évacuation, conformément au réglementations en vigueur dans les bâtiments.
14. L'appareil ne doit pas être branché à un sèche-linge ou une hotte de cuisinière.
15. Des précautions doivent être prises pour éviter le reflux des gaz dans la pièce depuis un appareil dont l'orifice d'évacuation est ouvert.
16. S'assurer que la gaine est exempte de débris et d'obstructions avant d'allumer les appareils.
17. Avant le nettoyage, mettre le système de ventilation hors tension et attendre que les ventilateurs cessent de tourner avant d'entreprendre le nettoyage.

Table des matières

Avertissements, consignes de sécurité et directives
Informations importantes 2

Informations sur le produit
Dimensions et identification des composants 6

Fonctionnement du régulateur
Introduction 8
Mode Récupération de chaleur 9
Mode Ventilation transversale 9
Vitesses du ventilateur 9
Ventilation intensive minutée 9
Mode Veille 9
Fonctionnement des capteurs 10
Minuterie de filtre 10
Autres avertissements 10
Options de capteur 10

Maintenance
Nettoyage 11
Ventilateur SRHRV 11
Diffuseur 11
Couvercle de câblage 11
Filtre à air 11
Éléments thermiques 11
Ventilateur 12
Moustiquaire en mousse 12
Tube d'aération 12
Remontage après nettoyage 12
Filtres de rechange 12
Régulateur SRC1 12
Nettoyage 12
Remarques 13
Carnet d'entretien 14

Lorsque ce document est affiché comme PDF, les titres et les sous-titres de cette page sont des hyperliens vers la table de matières. De plus, les numéros des pages de ce document sont des hyperliens qui renvoient à cette page de la table des matières.

Conçus pour être utilisés par paires et en même temps que le SRC1, les régulateurs SR700 créent un système d'aération décentralisé équilibré avec récupération de chaleur. Dans le cadre d'un système, plusieurs appareils assurent une circulation d'air continue pour votre maison, en évacuant l'air humide vicié et en le remplaçant par de l'air propre chauffé de l'extérieur.

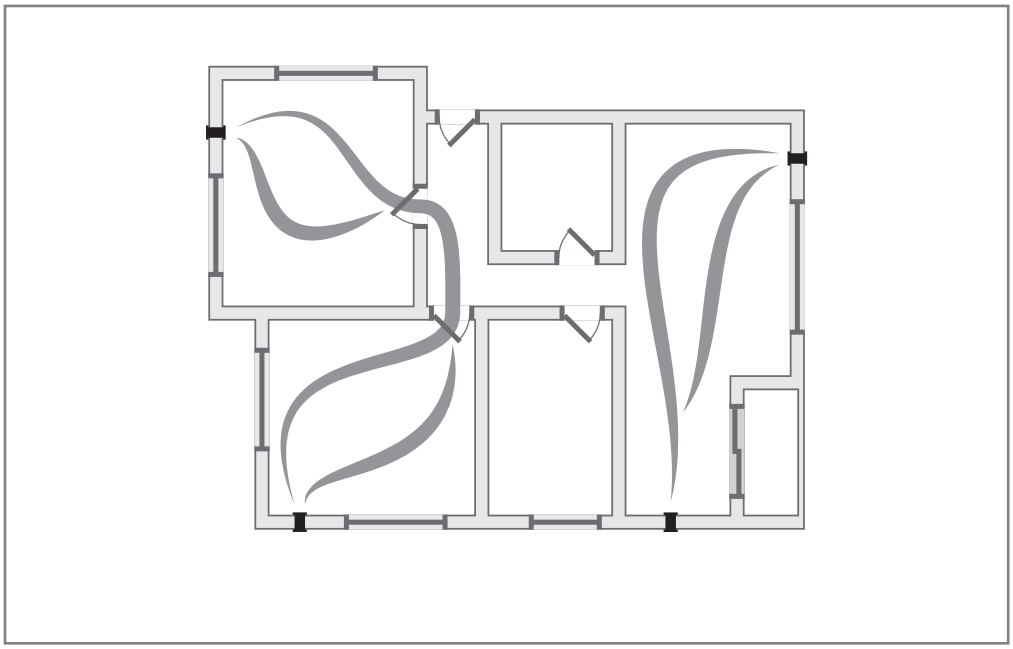

Disposition du système SRHRV

Le système fournit une solution facile à installer et à entretenir qui permet de supprimer la condensation interne et d'éliminer la moisissure dans la maison. Contrairement aux ventilateurs d'extraction courants qui dissipent 100% de la chaleur qui les traverse en provenance de la maison, le système SR700 récupère jusqu'à 94% de la chaleur dissipée, sur la base d'essais en interne. Utilisé dans un système domestique complet, il permet de récupérer la chaleur ou d'assurer la fourniture continue d'air propre sans récupération de chaleur.

Contenu de l'emballage

Inspecter les appareils au moment de la livraison. Examiner les appareils à la recherche de détériorations et vérifier que tous les accessoires ont été fournis.

Régulateur SRC1

Emballage fourni avec:

- Régulateur SRC1 x 1;
- Manuel d'utilisation du produit x 1.
- Brochure d'installation / mise en service x 1.

Dimensions et identification des composants

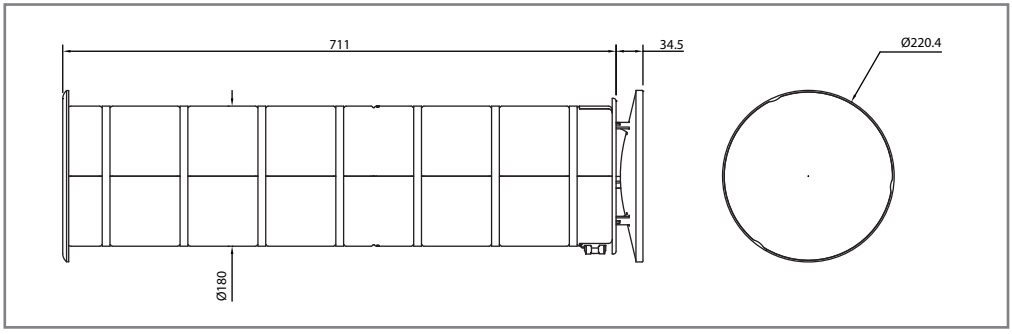

Ventilateur

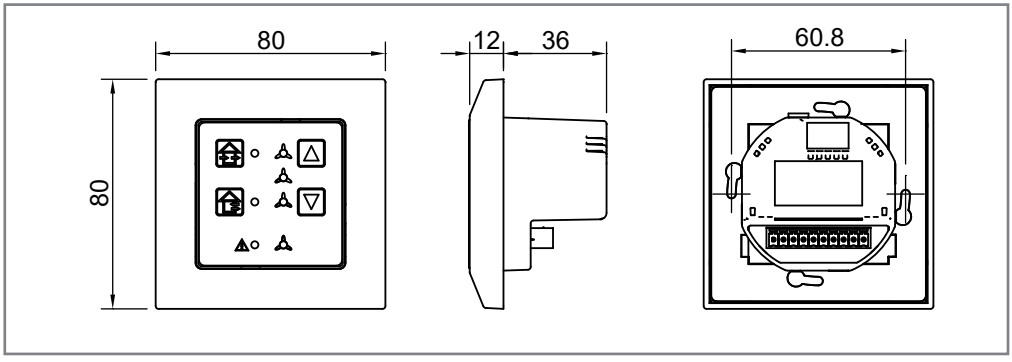

Régulateur

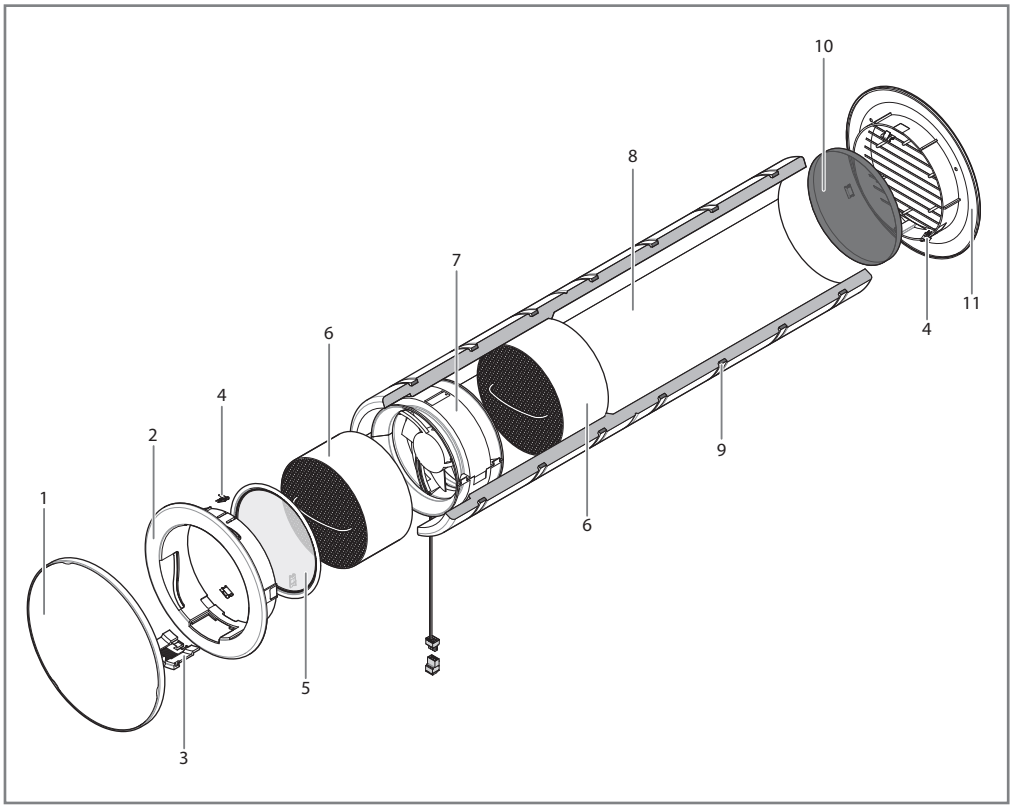

Ventilateur SRHRV - Composants

N°	Composant
1	Diffuseur*
2	Collerette
3	Couvercle de câblage
4	Clip à ressort en acier
5	Filtre à air
6	Élément thermique

N°	Composant
7	Ventilateur avec connecteurs
8	Tube d'aération
9	Positions de la bande d'étanchéité en mousse (non fournie)
10	Moustiquaire en mousse
11	Prise d'air externe

*La face avant peut être recouverte d'un film protecteur. Si c'est le cas, retirez-le.

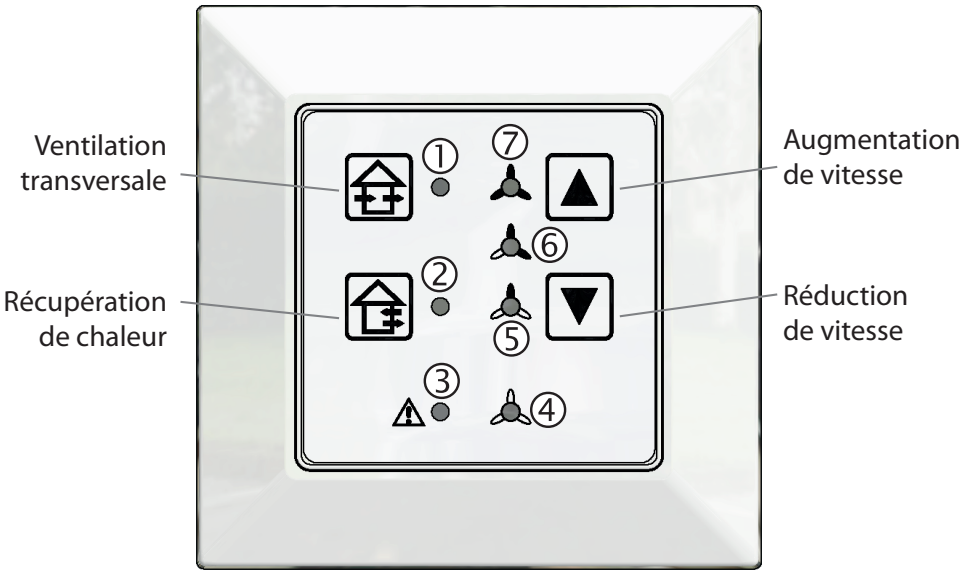

① Ventilation transversale
② Récupération de chaleur
③ Erreur
④ Protection anti-humidité
⑤ Vitesse réduite
⑥ Vitesse moyenne
⑦ Vitesse intensive

Régulateur

Introduction

Le régulateur a 2 modes de fonctionnement, Récupération de chaleur - qui est le mode par défaut, et Ventilation transversale. Ces modes sont sélectionnés à l'aide des boutons situés sur le côté gauche du régulateur. Les LED 1 et 2 indiquent le mode sélectionné.

Mode Récupération de chaleur

En mode Récupération de chaleur, les ventilateurs de soufflage et d'extraction changent de direction à intervalles réguliers, en réchauffant l'élément thermique pendant l'extraction de l'habitation et en récupérant la chaleur emmagasinée pendant le soufflage de l'air dans l'habitation. C'est le mode de fonctionnement par défaut.

Mode Ventilation transversale

Par temps chaud, quand la récupération de chaleur n'est pas nécessaire, le mode Ventilation transversale souffle simplement l'air d'un côté de l'habitation et l'extrait de l'autre côté pour créer un flux d'air de refroidissement. Par défaut, la ventilation transversale est continue, mais l'installateur peut configurer une minuterie (4, 8, 12 ou 24 heures). Si une minuterie a été sélectionnée, elle est indiquée par le clignotement lent de la LED 1; une fois la minuterie écoulée, le régulateur revient au mode Récupération de chaleur. Une deuxième pression du bouton Ventilation transversale permet de passer de la minuterie au fonctionnement continu.

Vitesses du ventilateur

Par défaut, les ventilateurs tournent au niveau nominal qui est indiqué par la LED 6. Pour l'utilisation normale, 2 vitesses sont disponibles, Intensive et Réduite, et peuvent être sélectionnées avec les flèches vers le haut et vers le bas sur le côté droit du régulateur. Les LED 5 et 7 indiquent quand ces vitesses ont été sélectionnées. Une autre vitesse est également disponible - Protection anti-humidité, qui est inférieure à la vitesse réduite et est indiquée par le faible éclairage de la LED 4. L'utilisation de ce niveau n'est recommandée que si l'habitation est inoccupée. Dans certaines installations, les ventilateurs peuvent être éteints en appuyant sur la touche vers le bas pendant le fonctionnement à la vitesse Protection anti-humidité; toutes les LED sont éteintes à l'exception de la LED 4 qui clignote lentement. Ce n'est pas une configuration par défaut.

Ventilation intensive minutée

Les flèches vers le haut et vers le bas ont d'autres fonctions; en appuyant sur la touche vers le haut pendant 2 secondes, l'appareil passe en ventilation intensive pendant une durée préréglée qui est d'une heure par défaut. La LED clignote pour indiquer que l'appareil fonctionne avec la minuterie et une fois la minuterie écoulée, le niveau sélectionné précédemment est rétabli. La ventilation intensive minutée peut être annulée en appuyant sur la touche vers le bas.

Mode Veille

En appuyant sur la touche vers le bas pendant 2 secondes, les ventilateurs passent en mode Veille; tous les ventilateurs s'arrêtent pendant une durée qui est d'une heure par défaut. Ce mode est indiqué par le clignotement lent de la LED 4; après l'écoulement de la minuterie, les ventilateurs redémarrent au niveau sélectionné précédemment. Le mode Veille peut être annulé en appuyant sur la flèche vers le haut. Dans certaines installations, le mode Veille peut régler les ventilateurs sur Protection anti-humidité au lieu de les arrêter. Le mode Veille peut aussi être une entrée numérique externe commutée si une telle entrée a été installée et configurée. L'actionnement de l'interrupteur met l'appareil en mode Veille; si l'interrupteur est actionné une seconde fois avant l'écoulement de la minuterie, le régulateur quitte le mode Veille.

Fonctionnement des capteurs

Si des capteurs d'ambiance ont été installés, ils régleront le niveau du ventilateur en fonction du paramètre ambiant mesuré. Si la vitesse du ventilateur est réglée par le capteur, elle sera indiquée par le clignotement rapide des LED 5, 6 ou 7. La flèche vers le haut permet d'augmenter la vitesse de ventilation au-dessus du niveau déterminé par le capteur. La flèche vers le bas permet de neutraliser temporairement le capteur pendant une heure. Une fois que l'heure est écoulée, les ventilateurs reviennent au niveau déterminé par les valeurs indiquées par les capteurs.

Minuterie de filtre

Après 6 mois de fonctionnement de la LED 3 - La LED d'avertissement sera allumée en continu pour indiquer que les filtres des ventilateurs doivent être nettoyés ou remplacés. Une fois que les filtres ont été nettoyés/remplacés, la minuterie peut être réinitialisée en appuyant simultanément sur les flèches vers haut et vers le bas pendant 5 secondes. Les LED 5, 6 et 7 clignotent 3 fois pour indiquer que la minuterie a été réinitialisée et la LED d'avertissement s'éteint.

Autres avertissements

La LED 3 permet aussi d'indiquer des erreurs qui peuvent se produire dans le régulateur. Le nombre de fois où la LED clignote suivi par une pause indique le type d'erreur; elles sont décrites ci-dessous:

Nombre	Erreur	Indication de la LED d'erreur	Action recommandée
1	Minuterie de filtre écoulée	LED ON	Remplacer/Nettoyer les filtres et réinitialiser la minuterie.
2	Échec de l'auto-contrôle	3 x FLASH - PAUSE	Contacter l'installateur.
3	Erreur de communication du capteur	3 x FLASH - PAUSE	Vérifier le câblage du/ des capteur(s), contacter l'installateur.
4	Température du régulateur trop élevée	4 x FLASH - PAUSE	Contacter l'installateur.

Options de capteur

Type de capteur	Montage en surface	Montage encastré
Capteur d'humidité relative (HR)	TP610	TP614
Capteur de dioxyde de carbone (CO_2)	TP611	TP615
Capteur mixte d'humidité relative (HR) et de dioxyde de carbone CO_2)	TP612	TP616
Composé organise volatile (COV)/Capteur de qualité de l'air	TP613	TP617

Nettoyage

Le nettoyage périodique et le remplacement des filtres sont les seules opérations normalement nécessaires pour maintenir le système SRHRV en état de marche.

Avant le nettoyage, mettre le système de ventilation hors tension et attendre que les ventilateurs cessent de tourner avant d'entreprendre le nettoyage.

Ventilateur SRHRV

Diffuseur

Déposer le diffuseur avant le nettoyage avec un chiffon doux imprégné d'eau savonneuse douce. Pour déposer la collerette, détacher les trois pieds qui maintiennent le diffuseur sur la collerette.

Couvercle de câblage

Déposer le couvercle de câblage avant le nettoyage. Pour déposer le couvercle de câblage, déposer d'abord le diffuseur puis utiliser un tournevis, placer la pointe dans l'ouverture indiquée et tourner doucement.

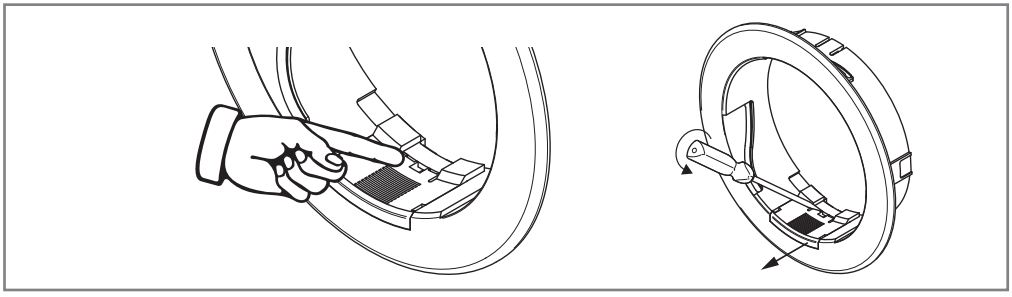

Filtre à air

Examiner tous les 6-12 mois en fonction des conditions ambiantes. Éliminer les débris détachés avec une brosse douce et sèche et un aspirateur; ne pas utiliser d'eau. Pour les filtres de rechange, voir la section Filtre de rechange. Les filtres usagés doivent être éliminés avec les déchets ménagers.

Éléments thermiques

Déposer l'élément thermique avant le nettoyage. Pour accéder à l'élément thermique interne, déposer le diffuseur, le couvercle de câblage et le filtre à air. Pour déposer les éléments thermiques, utiliser la poignée métallique et extraire l'élément thermique du tube d'aération. Le deuxième élément thermique peut être extrait de la même façon après la dépose du ventilateur. Les éléments thermiques doivent être nettoyés avec une brosse douce et sèche et un aspirateur.

Ventilateur

Pour déposer le ventilateur, l'extraire du tube d'aération avec précaution; ne pas tirer sur les pales ou le fil. Débrancher le câble de communication avant de déposer le ventilateur. Le ventilateur ne doit être nettoyé qu'avec une brosse douce et sèche.

Moustiquaire en mousse

Examiner tous les 6-12 mois en fonction des conditions ambiantes. Éliminer les éventuels débris détachés en les rinçant avec de l'eau chaude. S'assurer que les pièces sont parfaitement sèches avant de les réinstaller. Pour les filtres de rechange, voir la section Filtre de rechange. Les filtres usagés doivent être éliminés avec les déchets ménagers.

Tube d'aération

Essuyer l'intérieur du tube d'aération avec un chiffon doux imprégné d'eau savonneuse tiède.

Remontage après nettoyage

S'assurer que tous les composants sont parfaitement secs avant de les remonter. Voir le schéma page 7. Remarque: Lors de la repose du ventilateur dans l'appareil, l'étiquette du ventilateur doit faire face à l'habitation.

Filtres de rechange

Description	Numéro de référence
Filtre à air G3	XP2010311
Moustiquaire en mousse	XP2010320

Des filtres de rechange sont disponibles auprès de Titon Sales.

Régulateur SRC1

Nettoyage

Essuyer l'extérieur avec un chiffon doux imprégné d'eau savonneuse tiède.

Remarques

Carnet d'entretien

Entretenu par	Société	Date	Remarques

Entretenu par	Société	Date	Remarques

Pour toutes questions, veuillez contacter l'installateur du système.

Ce livret doit être transmis à l'occupant des lieux une fois que l'installation et la mise en service du système de ventilation sont terminées.

Ce manuel de produit doit être conservé dans le dossier d'information maison et utilisé comme carnet d'entretien.

DIVISION MARKETING
894 The Crescent, Colchester Business Park, Colchester, CO4 9YQ
Tél.: +44 (0) 1206 713800 Fax: +44 (0) 1206 543126
E-mail: ventsales@titon.co.uk Web: www.titon.com

©2021 TITON

DO 5547 Iss 02