ES

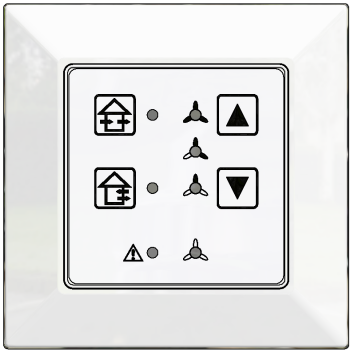

Controlador SRC1 TP590

Controlador de ventilación de recuperación de calor de sala única

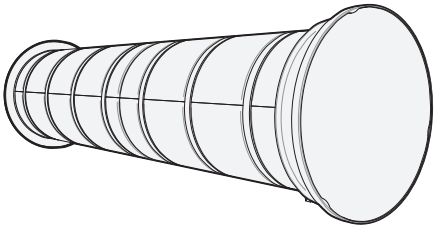

Ventilador SRHRV SR700 TP600

Ventilador de recuperación de calor de sala única

Manual de usuario del producto

Titon®
sistemas de ventilación

Información importante

Lea estas instrucciones completamente antes de la instalación de este aparato

1. La instalación del aparato y de los accesorios debe ser realizada por una persona competente cualificada y apta para ello y llevarse a cabo en condiciones limpias y secas con los mínimos niveles de polvo y humedad.
2. Este manual detalla la instalación del Ventilador de recuperación de calor de sala única (SRHRV) y el Controlador SRC1.
3. Todo el cableado debe cumplir las normativas de cableado I.E.E. actuales y todas las normas y Normativas de construcción aplicables.
4. Inspeccione el aparato. Si está dañado, deberá ser sustituido por el fabricante o su agente de servicio para prevenir riesgos.
5. El aparato debe conectarse a un interruptor de aislamiento omnipolar local con una separación entre los contactos mínima de 3 mm.
6. El controlador SRC1 es adecuado para un sistema monofásico de 220 V-240 V de ~50 Hz-60 Hz con una capacidad nominal de fusible de 3 A.
7. Cable de comunicación y control: Titon recomienda el uso de cable CAT5e sin blindaje para cumplir con las directivas de compatibilidad electromagnética (EMC).
8. Los cables de control y comunicación no deben colocarse a menos de 50 mm o en la misma bandeja portacables metálica que ningún cable eléctrico o de iluminación.
9. La unidad debe guardarse en un entorno limpio y seco.
10. No instale el aparato en zonas donde pueda haber o producirse lo siguiente:

- Exceso de humedad, atmósfera cargada de aceite o grasa;
- Gases, líquidos o vapores corrosivos o inflamables;
- Temperaturas ambientales superiores a 40 °C o inferiores a –5 °C;
- Niveles de humedad superiores al 90 %;
- Un ambiente húmedo.

11. El aparato no es adecuado para la instalación en el exterior de la vivienda.
12. Este aparato puede ser utilizado por niños de edad a partir de 8 años y personas con capacidades físicas, sensoriales y mentales reducidas o falta de experiencia y conocimientos, si han recibido supervisión o instrucción relativa al uso del aparato de forma segura y comprenden los peligros asociados. Deberá asegurarse que los niños no jueguen con el aparato. La limpieza y el mantenimiento de usuario no será realizado por niños sin supervisión.
13. Asegúrese de que las rejillas externas se encuentren alejadas de cualquier salida de humos, conforme a las Normativas de construcción pertinentes.
14. La unidad no debe conectarse a una secadora o una campana de cocina.
15. Hay que tomar las debidas precauciones para evitar el retorno de los gases a la habitación procedentes de un dispositivo de humos abierto.
16. Asegúrese de que todos los conductos estén libres de residuos y bloqueos antes de conectar la unidad.
17. Antes de limpiarlo, apague el sistema de ventilación y espere el tiempo suficiente para que los ventiladores dejen de girar antes de comenzar la limpieza.

Contenido

Advertencias, Información de seguridad y Guía
Información importante 2

Información sobre el producto
Dimensiones e identificación de componentes 6

Funcionamiento del controlador
Introducción 8
Modo de recuperación de calor 9
Modo de ventilación cruzada 9
Velocidades del ventilador 9
Ventilación intensiva temporizada 9
Modo de reposo 9
Funcionamiento del sensor. 10
Temporizador del filtro 10
Otras advertencias 10
Opciones de sensores 10

Mantenimiento
Limpieza 11
Unidad de ventilador SRHRV 11
Difusor 11
Cubierta de abertura para cableado 11
Filtro de aire 11
Celdas de calor 11
Ventilador 12
Mosquitero de espuma 12
Tubo de ventilación 12
Montaje después de la limpieza. 12
Filtros de repuesto 12
Unidad de controlador SRC1. 12
Limpieza 12
Notas 13
Registro de servicio 14

Cuando se visualice este documento como un PDF, los encabezamientos y sub-encabezamientos en esta página son hiperenlaces con el índice. Además, los números de página de este documento son hiperenlaces de vuelta a esta página de índice.

Los controladores SR700, que están diseñados para usarse por pares y junto con un SRC1, crean un sistema de ventilación descentralizado equilibrado con recuperación de calor. Varias unidades que pertenecen a un mismo sistema proporcionan una circulación continua del aire para su hogar, extraen el aire húmedo viciado y lo sustituyen por aire fresco calentado del exterior.

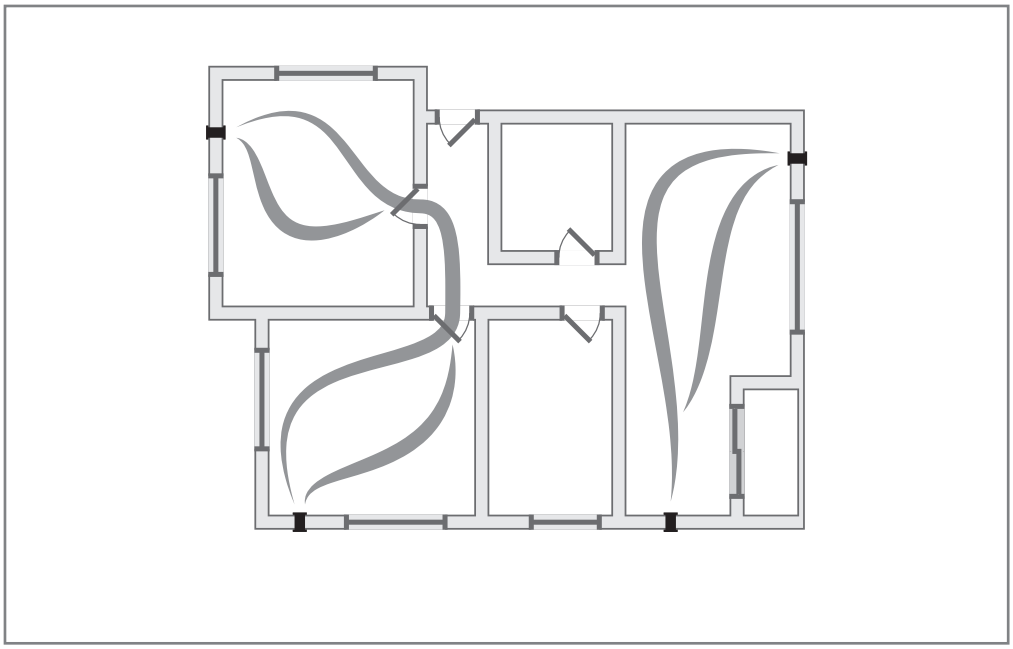

Disposición del sistema SRHRV

El sistema proporciona una solución fácil de instalar y mantener para eliminar la condensación interna y evitar el desarrollo de moho en el hogar. A diferencia de los ventiladores extractores normales que desperdician el 100 % del calor que pasa a través de ellos procedente de la casa, el sistema SR700 recuperará hasta el 94 % del calor desperdiciado, según las pruebas realizadas en hogares. Cuando se utiliza como parte de un sistema para toda la casa, se puede utilizar para recuperar el calor o para proporcionar aire fresco continuo sin recuperación de calor.

Contenido del paquete

Inspeccione las unidades al aceptar la entrega. Compruebe la integridad de las unidades y la presencia de todos los accesorios suministrados.

Unidad de controlador SRC1

Conjunto suministrado con:

- 1 controlador SRC1;
- 1 manual de usuario del producto.
- 1 folleto de instalación/puesta en marcha.

Dimensiones e identificación de componentes

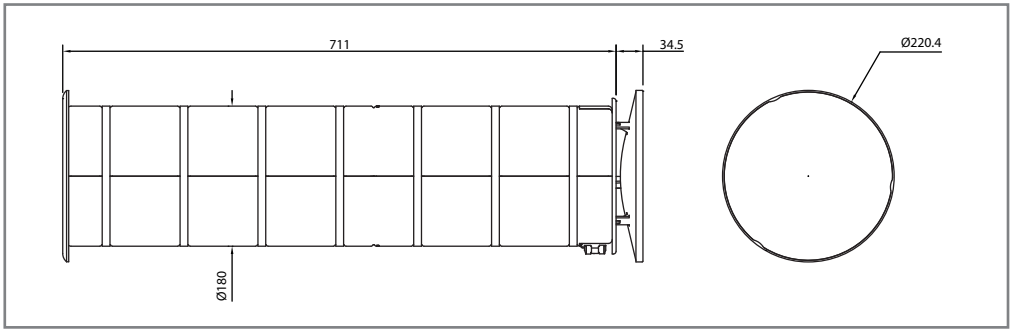

Ventilador

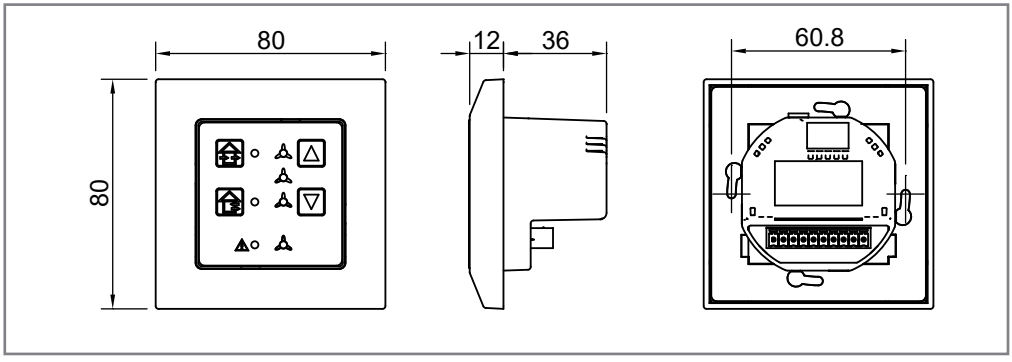

Controlador

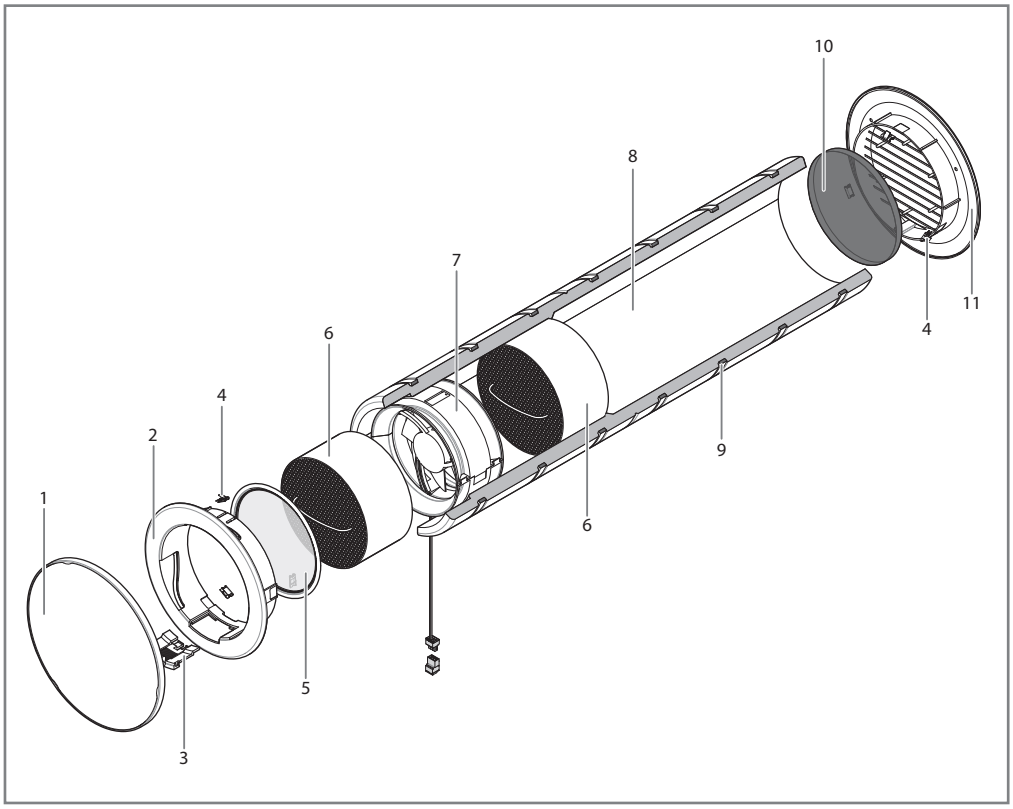

Componentes del ventilador SRHRV

N.º	Componente
1	Difusor*
2	Bisel
3	Cubierta de abertura para cableado
4	Clip de acero de resorte
5	Filtro de aire
6	Celda de calor

N.º	Componente
7	Ventilador con conectores
8	Tubo de ventilación
9	Posiciones de las tiras de sellado de espuma (no suministradas)
10	Mosquitero de espuma
11	Rejilla exterior

*La superficie frontal puede tener una película protectora. Retírela si la hay.

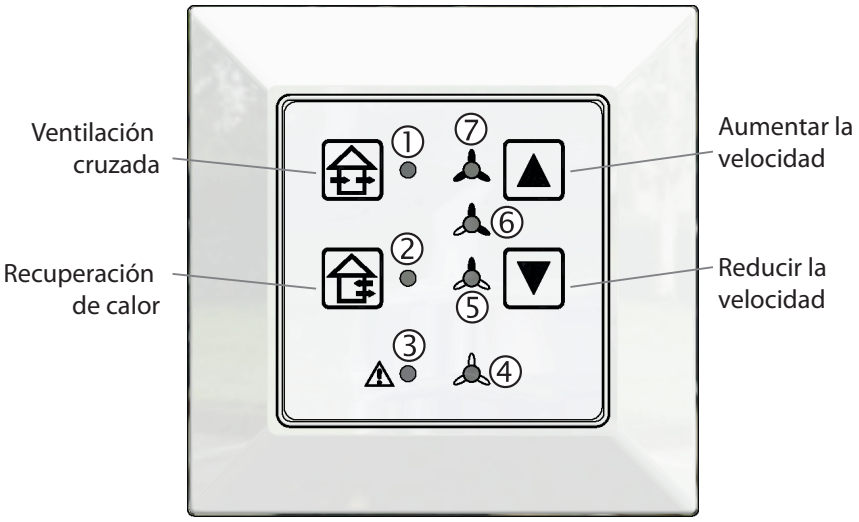

① Ventilación cruzada
② Recuperación de calor
③ Error
④ Protección contra la humedad
⑤ Velocidad reducida
⑥ Velocidad media
⑦ Velocidad intensiva

Controlador

Introducción

El controlador tiene 2 modos de funcionamiento, Recuperación de calor, que es el predeterminado, y Ventilación cruzada. La selección se realiza a través de los botones situados en el lado izquierdo del controlador. Los LED 1 y 2 indican el modo seleccionado actualmente.

Modo de recuperación de calor

En el modo de recuperación de calor, los ventiladores de suministro y extracción cambian de dirección a intervalos regulares, calentando la celda de calor cuando se extrae de la estancia y recuperando el calor almacenado cuando se suministra aire a la estancia. Este es el modo de funcionamiento predeterminado.

Modo de ventilación cruzada

En un clima cálido, cuando no se requiere la recuperación de calor, el modo de ventilación cruzada simplemente suministra aire a un lado de la estancia y se extrae del otro para crear un flujo de aire de enfriamiento. Por defecto, la ventilación cruzada es continua, pero puede tener un temporizador configurado por el instalador (4, 8, 12 o 24 horas). Si se ha seleccionado un temporizador, esto se indicará con el LED 1 parpadeando lentamente y una vez que el temporizador haya acabado, el controlador volverá al modo de recuperación de calor. Una segunda pulsación del botón de ventilación cruzada cambia de temporizador a funcionamiento continuo.

Velocidades del ventilador

Los ventiladores funcionan por defecto en el nivel nominal indicado por el LED 6. Para un uso normal hay otras 2 velocidades, Intensiva y Reducida, que se pueden seleccionar con las flechas hacia arriba y hacia abajo en el lado derecho del controlador. Los LED 5 y 7 indicarán cuándo se han seleccionado estas velocidades. También hay otra velocidad, la protección contra la humedad, que está por debajo de la velocidad reducida y se indica por el LED 4 que se enciende de forma tenue. Solo se recomienda utilizar este nivel cuando la estancia está desocupada. En algunas instalaciones, los ventiladores se pueden apagar pulsando la flecha hacia abajo mientras está ajustada la velocidad de protección contra la humedad; se apagarán todos los LED excepto el LED 4, que parpadeará lentamente. Esta no es una configuración predeterminada.

Ventilación intensiva temporizada

Las flechas hacia arriba y hacia abajo tienen más funciones: si se mantiene pulsada la flecha hacia arriba durante 2 segundos, la unidad entrará en ventilación intensiva durante un período de tiempo que es de 1 hora por defecto. El LED 7 parpadeará para indicar que la unidad está funcionando con el temporizador y una vez que el temporizador acabe, el nivel seleccionado previamente volverá al nivel anterior. La ventilación intensiva programada se puede cancelar pulsando la flecha hacia abajo.

Modo de reposo

Al mantener pulsada la flecha hacia abajo durante 2 segundos, los ventiladores pasarán al modo de reposo; todos los ventiladores se detendrán durante un período que es de 1 hora por defecto. Esto se indica con el parpadeo lento del LED 4; después de que el temporizador acabe, los ventiladores se restablecerán al nivel previamente seleccionado. El modo de reposo se puede cancelar pulsando la flecha hacia arriba. En algunas instalaciones, el modo de reposo puede ajustar los ventiladores en la protección contra la humedad en lugar de detenerlos. El modo de reposo también puede ser una entrada digital externa conmutada si se ha instalado y configurado una. Al accionar el interruptor, la unidad pasa al modo de reposo; un segundo accionamiento del interruptor antes de que el temporizador haya acabado sacará al controlador del modo de reposo.

Funcionamiento del sensor

Si se han instalado sensores en la sala, estos controlarán el nivel del ventilador en función del parámetro ambiental que se esté midiendo. Si la velocidad del ventilador está siendo controlada por el sensor, esto se indicará con el parpadeo rápido de los LED 5, 6 o 7. La flecha hacia arriba se puede utilizar para aumentar la tasa de ventilación por encima del nivel determinado por el sensor. La flecha hacia abajo se puede utilizar para anular temporalmente el sensor durante 1 hora. Una vez transcurrida la hora, los ventiladores volverán a un nivel determinado por las lecturas del sensor.

Temporizador del filtro

Después de 6 meses de funcionamiento, el LED 3, el LED de advertencia, permanecerá encendido para indicar que es necesario limpiar o sustituir los filtros de las unidades de ventilación. Una vez que los filtros se hayan limpiado o sustituido, el temporizador se puede restablecer manteniendo pulsadas las flechas hacia arriba y hacia abajo durante 5 segundos. Los LED 5, 6 y 7 parpadearán 3 veces para indicar que el temporizador se ha restablecido y el LED de advertencia se apagará.

Otras advertencias

El LED 3 también se utiliza para indicar los errores que pueden producirse con el controlador. El número de veces que el LED parpadea seguido de una pausa indica el tipo de error, que puede ser uno de los siguientes:

Número	Error	Indicación LED de error	Medidas recomendadas
1	El temporizador del filtro ha acabado	LED ENCENDIDO	Sustituya/limpie los filtros y restablezca el temporizador.
2	Prueba automática fallida	2 PARPADEOS - PAUSA	Póngase en contacto con el instalador.
3	Error de comunicación del sensor	3 PARPADEOS - PAUSA	Compruebe el cableado del sensor o sensores, póngase en contacto con el instalador.
4	Temperatura del controlador demasiado alta	4 PARPADEOS - PAUSA	Póngase en contacto con el instalador.

Opciones de sensores

Tipo de sensor	Montaje en superficie	Montaje empotrado
Sensor de humedad relativa (HR)	TP610	TP614
Sensor de dióxido de carbono (CO_2)	TP611	TP615
Sensor combinado de humedad relativa (HR) y dióxido de carbono (CO_2)	TP612	TP616
Sensor de compuestos orgánicos volátiles (COV)/Calidad del aire	TP613	TP617

Limpieza

La limpieza rutinaria y los cambios de filtros son todo lo que normalmente se requiere para que el sistema SRHRV funcione con eficacia.

Antes de limpiarlo, apague el sistema de ventilación y espere el tiempo suficiente para que los ventiladores dejen de girar antes de comenzar la limpieza.

Unidad de ventilador SRHRV

Difusor

Retire el difusor antes de limpiarlo con un paño suave humedecido con agua y jabón suave. Para quitar el bisel, desenganche las tres patas que sujetan el difusor al bisel.

Cubierta de abertura para cableado

Quite la cubierta de abertura para cableado antes de limpiarla. Para quitar la cubierta de abertura para cableado, quite el difusor y, posteriormente, coloque la punta de un destornillador en la abertura indicada y gírela suavemente.

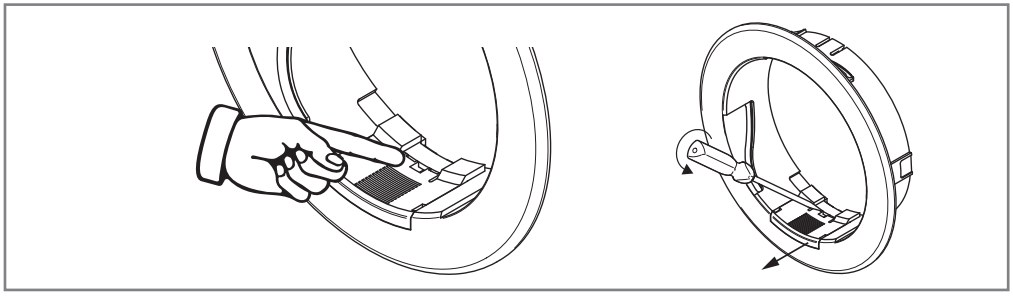

Filtro de aire

Inspecciónelo cada 6-12 meses dependiendo de las condiciones ambientales. Elimine los residuos sueltos con un cepillo suave seco y una aspiradora; no utilice agua. Para obtener información sobre los filtros de repuesto, consulte la sección Filtro de repuesto. Los filtros usados deben desecharse como residuos domésticos.

Celdas de calor

Retire la celda de calor antes de la limpieza. Para acceder a la celda de calor interna, primero quite el difusor, la cubierta de abertura para cableado y el filtro de aire. Para retirar las celdas de calor, utilice el mango de alambre y saque la celda de calor del tubo de ventilación. La segunda celda de calor se puede extraer de la misma manera después de retirar el ventilador. Las celdas de calor deben limpiarse con un cepillo suave y seco y una aspiradora.

Ventilador

Para quitar el ventilador, deslice cuidadosamente el ventilador fuera del tubo de ventilación, no tire de las aspas o del cable. Desconecte el cable de comunicación antes de retirar el ventilador. El ventilador solo debe limpiarse con un cepillo suave y seco.

Mosquitero de espuma

Inspecciónelo cada 6-12 meses dependiendo de las condiciones ambientales. Elimine los residuos sueltos según sea necesario enjuagándolo con agua tibia. Asegúrese de que las piezas estén completamente secas antes de volver a montarlas. Para obtener información sobre los filtros de repuesto, consulte la sección Filtro de repuesto. Los filtros usados deben desecharse como residuos domésticos.

Tubo de ventilación

Limpie el interior del tubo de ventilación con un paño suave humedecido con agua y jabón suave.

Montaje después de la limpieza

Asegúrese de que todos los componentes estén completamente secos antes de volver a montarlos. Consulte el diagrama de la página 7. Nota: Al volver a instalar el ventilador en la unidad, la etiqueta del ventilador debe estar orientada hacia la vivienda.

Filtros de repuesto

Descripción	Número de referencia
Filtro de aire G3	XP2010311
Mosquitero de espuma	XP2010320

Los filtros de repuesto están disponibles en Titon Sales

Unidad de controlador SRC1

Limpieza

Limpie el exterior con un paño suave humedecido con agua y jabón suave.

Notas

Registro de servicio

Revisado por	Empresa	Fecha	Notas

Revisado por	Empresa	Fecha	Notas

En caso de tener cualquier pregunta, contacte con el instalador del sistema.
Asegúrese de que este folleto se facilite al propietario una vez finalizada la instalación y la puesta en servicio del sistema de ventilación.

Este Manual de Producto debe guardarse en el conjunto de información de la vivienda y utilizarse como registro de servicio.

DIVISIÓN DE MARKETING
894 The Crescent, Colchester Business Park,COLCHESTER, CO4 9YQ
Tel: +44 (0) 1206 713800 **Fax:** +44 (0) 1206 543126
Email: ventsales@titon.co.uk **Sitio web:** www.titon.com

©2021 TITON

DO 5557 Iss 02